SPRING

/springbrasil

PIANO ELETRÔNICO
PD-188

IMAGEM ILUSTRATIVA



www.gbmusical.com.br

www.springinstrumentos.com.br

MARCA: SPRING | MODELO: PD-188
IMPORTADOR: GB MUSICAL
IMPORTAÇÃO E EXPORTAÇÃO LTDA
CNPJ.: 01.464.200/0001-68

WINDOWS

MAC OS

Sustain

MIDI OUT

DESIGNED IN BRAZIL
MADE IN CHINA

MANUAL DE INSTRUÇÕES

PIANO ELETRÔNICO
PD-188



SPRING

Piano Eletrônico

I. CARACTERÍSTICAS DO PRODUTO

- 88 teclas padrão (incluindo teclas pretas);
- Timbres: 129 timbres;
- Ritmo: 128 ritmos;
- Demo: 30 demos;
- Função de gravação e reprodução;
- Função de ritmo;
- Função de demonstração;
- Função Metrônomo;
- Fonte de alimentação: USB 5V/1A
- Função dual voice
- Função de interruptor dinâmico;
- Função de reset;
- Tela LED;
- Pedal de sustentação, pedal de sustentação complexo;
- Função MIDI;
- Função de áudio Bluetooth;

II. EXPLICAÇÃO DO BOTÃO DE FUNÇÃO:

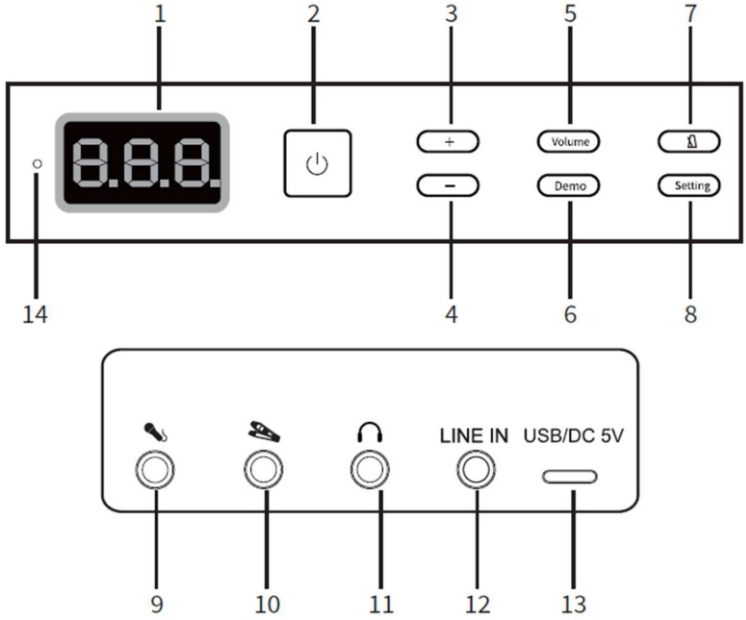

1	8.8.8.	Display de led	8	Setting	Botão de configuração
2	⏻	ON/OFF	9	◎	Entrada para microfone
3	+	Botão de aumento	10	◎	Pedal de Sustain
4	-	Botão de diminuição	11	◎	Conexão de fone de ouvido
5	Volume	Botão de volume	12	◎	Entrada auxiliar
6	Demo	Botão de demonstração	13	▭	Conexão de Alimentação/MIDI
7	🔔	Botão de metrônomo	14	○	Indicador de carregamento

Modo operacional: Pressione o botão "Setting", não o solte e pressione a tecla de função correspondente para obter a função desejada.

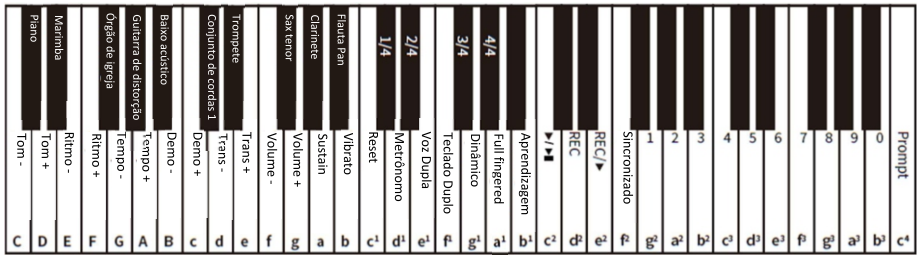

III. DESCRIÇÃO DAS FUNÇÕES

1. Botão ON/OFF

Pressione o botão liga/desliga por 0,5 segundos para ligar, pressione novamente para desligar.

2. Timbre

129 timbres integrados
Seleção de timbre padrão: quando aberto, pressione o botão “+ -” para selecionar o timbre.
Pressione o botão "Setting", não o solte e pressione a tecla "C" para diminuir o timbre;
Pressione o botão "Setting", não o solte e pressione a tecla "D" para aumentar o timbre.
Seleção de timbre comum: pressione o botão "Configuração", não o solte e pressione a tecla preta correspondente para selecionar o timbre comum rapidamente: Black C# (piano), Black D# (marimba), Black F# (órgão de igreja), Black G# (guitarra de distorção), Black A# (baixo acústico), Black C# (conjunto de cordas 1), Black D# (trompete), Black F# (Sax tenor), G# preto (clarinete), A# preto (flauta pan).

3. Ritmo

128 ritmos integrados
Pressione novamente o botão "Setting" e não solte, e pressione a tecla "E" para diminuir o ritmo; pressione o botão "Setting", não o solte e pressione a tecla "F" para aumentar o ritmo.

4. Tempo

Durante a reprodução, pressione o botão "Configuração", não o solte e pressione a tecla "G" para diminuir o tempo; pressione o botão "Setting", não o solte e pressione a tecla "A" para aumentar o tempo.

5. Demonstração

30 demonstrações integradas
Pressione o botão "Demo" no painel e pressione novamente "+ -" para selecionar as demos.
Pressione o botão "Setting", não o solte e pressione a tecla "B" para diminuir a demonstração; pressione o botão "Configuração",
não o solte e pressione a tecla "C" para aumentar a demonstração.

6. Transpose

Total de 13 níveis: -6, -5, -4, -3, -2, -1, 0, 1, 2, 3, 4, 5, 6.
Pressione o botão "Setting", não o solte e pressione a tecla "d" para diminuir o transpose; pressione o botão "Setting", não o solte e pressione a tecla "e" para aumentar o transpose.

7. Volume

Pressione o botão "Volume" no painel e pressione novamente "+ -" para aumentar ou diminuir o som.
Pressione o botão "Configuração", não o solte e pressione a tecla "f" para diminuir o volume; pressione o botão "Configuração", não o solte e pressione a tecla "g" para aumentar o volume.

8. Sustain

Pressione o botão "Setting", não o solte e pressione a tecla "a" para abrir ou fechar a função de sustain.

9. Vibrato

Pressione o botão "Configuração", não o solte e pressione a tecla "b" para abrir ou fechar a função vibrato.

10. Reiniciar

Pressione o botão "Configuração", não o solte e pressione "c^1" para redefinir.

11. Metrônomo

Pressione o botão no painel e pressione novamente "+ -" para ajustar a batida;
Pressione o botão "Setting", não o solte e pressione a tecla "d^1" para abrir ou fechar a função do metrônomo.
O metrônomo possui 4 variações, 1/4(tecla preta #c^1), 2/4(tecla preta #d^1), 3/4(tecla preta #e^1), 4/4(tecla preta #f^1).

12. Dual Voice

Pressione o botão "Configuração", não o solte e pressione a tecla "e^1" para abrir ou fechar a função de voz dupla.

13. Teclado Duplo

Pressione o botão "Configuração", não o solte e pressione a tecla "f^1" para abrir ou fechar o teclado duplo.

14. Dinâmico

Pressione o botão "Configuração", não o solte e pressione a tecla "g^1" para abrir ou fechar a função dinâmica.

15. Full fingered

Pressione o botão "Configuração", não o solte e pressione a tecla "a^1" para abrir ou fechar a função full fingered.

16. Aprendizagem

Pressione o botão "Configuração", não o solte e pressione a tecla "b^1" para abrir ou fechar a função de aprendizagem.

17. Reproduzir/Parar

Pressione o botão "Configuração", não o solte e pressione a tecla "c^2" para iniciar ou parar a função de aprendizado.

18. REC

Pressione o botão "Setting", não o solte e pressione a tecla "d^2" para abrir ou fechar a função de gravação.

19. REC ▶

Pressione o botão "Configuração", não o solte e pressione a tecla "e^2" para abrir ou fechar a função de gravação/reprodução.

20. Função de sincronização

Pressione o botão "Configuração", não o solte e pressione a tecla "f^2" para abrir ou fechar a função de sincronização.

21. Botões numéricos

Pressione o botão "Configuração", não o solte e pressione (g^2), (a^2), (b^2), (c^3), (d^3), (e^3), (f^3), (g^3), (a^3), (b^3) respectivamente, para selecionar o número 1, 2, 3, 4, 5, 6, 7, 8, 9 ou 0 desejado.

22. Tom de prompt de tecla

Pressione o botão "Configuração", não o solte e pressione "c^4" para abrir ou fechar o tom de prompt de tecla.

23. Função APP Bluetooth (Bluetooth 5.0)

. Pesquise MIDI PIANO para conectar pelo aplicativo móvel

. Método de conexão do iPhone:

Conexão de Pop piano:

1. Escaneie o código QR para baixar o Pop piano;
2. Ligue o Bluetooth em seu telefone, abra o aplicativo Pop piano, selecione qualquer música, comece a tocar depois que entrar;
3. Clique no canto superior esquerdo da tela do telefone , selecione após abrir: "Conexão Bluetooth > Avançar > Confirmar" para se conectar com o Bluetooth;
4. Confirmada a conexão Bluetooth, este ícone ficará azul .

Conexão GarageBand (Disponível para IOS):
1. Abra o GarageBand em seu telefone, caso não o tenha, faça o download;
2. Ligue o Bluetooth do seu telefone;
3. Abra o GarageBand, clique no ícone de configuração no canto superior direito da tela do telefone;
4. No seu telefone, selecione "Song setting > Advanced > Bluetooth" para conectar o piano.

Conexão do Perfect Piano (Disponível para Android):
1. Baixe o aplicativo Perfect Piano em seu telefone;
2. Ligue o Bluetooth do seu telefone;
3. Conecte o GarageBand primeiro, após a conexão, abra o aplicativo Perfect Piano para usar.

Método de conexão do Android:
Conexão do Pop Piano:
1. Escaneie o código QR para baixar o Pop Piano;
2. Ligue o Bluetooth em seu telefone, alguns telefones precisam ligar a função “local” no telefone;
3. Abra o Pop Piano, selecione qualquer música e comece a tocar depois de entrar;
4. Clique no canto superior esquerdo da tela do telefone , selecione após abrir: "Conexão Bluetooth > Avançar > Confirmar"
para conectar com o Bluetooth;
5. Confirmada a conexão Bluetooth, este ícone ficará azul .

24. Luz Bluetooth MIDI

Toque piano de acordo com a luz, modo adequado para iniciantes (apenas na versão bluetooth light).
. As etapas de operação para conectar o APP Bluetooth são as mesmas do item 23, luzes diferentes para as mãos esquerda e direita no Pop APP.

25. Função de áudio Bluetooth

Depois de ligar, a função bluetooth liga automaticamente e há um tom de alerta. Pesquise "Music-Piano" em seu telefone para se conectar, soará um tom de alerta quando a conexão for confirmada. Aumentar ou diminuir o volume ou a seleção de músicas deve ser feito pelo seu telefone (apenas na versão bluetooth light).

IV. ACESSÓRIOS 1: Lista de tons

Tone Number	Name	Tone Number	Name
T00	Acoustic Grand Piano	T35	Fretless Bass
T01	Bright Acoustic Piano	T36	Slap Bass 1
T02	Electric Grand Piano	T37	Slap Bass 2
T03	Honky-tonk Piano	T38	Synth Bass 1
T04	Rhodes Piano	T39	Synth Bass 2
T05	Chorused Piano	T40	Violin
T06	Harpsichord	T41	Viola
T07	Clavichord	T42	Cello
T08	Celesta	T43	Contrabass
T09	Glockenspiel	T44	Tremolo Strings
T10	Music box	T45	Pizzicato Strings
T11	Vibraphone	T46	Orchestral Harp
T12	Marimba	T47	Timpani
T13	Xylophone	T48	String Ensemble 1
T14	Tubular Bells	T49	String Ensemble 2
T15	Dulcimer	T50	Synth Strings 1
T16	Hammond Organ	T51	Synth Strings 2
T17	Percussive Organ	T52	Choir Aahs
T18	Rock Organ	T53	Voice Oohs
T19	Church Organ	T54	Synth Voice
T20	Reed Organ	T55	Orchestra Hit
T21	Accordian	T56	Trumpet
T22	Harmonica	T57	Trombone
T23	Tango Accordian	T58	Tuba
T24	Acoustic Guitar (nylon)	T59	Muted Trumpet
T25	Acoustic Guitar (steel)	T60	French Horn
T26	Electric Guitar (jazz)	T61	Brass Section
T27	Electric Guitar (clean)	T62	Synth Brass 1
T28	Electric Guitar (muted)	T63	Synth Brass 2
T29	Overdriven Guitar	T64	Soprano Sax
T30	Distortion Guitar	T65	Alto Sax
T31	Guitar Harmonics	T66	Tenor Sax
T32	Acoustic Bass	T67	Baritone Sax
T33	Electric Bass(finger)	T68	Oboe
T34	Electric Bass (pick)	T69	English Horn

Tone Number	Name	Tone Number	Name
T70	Bassoon	T99	FX 4 (atmosphere)
T71	Clarinet	T100	FX 5 (brightness)
T72	Piccolo	T101	FX 6 (goblins)
T73	Flute	T102	FX 7 (echoes)
T74	Recorder	T103	FX 8 (sci-fi)
T75	Pan Flute	T104	Sitar
T76	Bottle Blow	T105	Banjo
T77	Shakuhachi	T106	Shamisen
T78	Whistle	T107	Koto
T79	Ocarina	T108	Kalimba
T80	Lead 1 (square)	T109	Bagpipe
T81	Lead 2 (sawtooth)	T110	Fiddle
T82	Lead 3 (caliope lead)	T111	Shanai
T83	Lead 4 (chiff lead)	T112	Tinkle Bell
T84	Lead 5 (charang)	T113	Agogo
T85	Lead 6 (voice)	T114	Steel Drums
T86	Lead 7 (fifths)	T115	Woodblock
T87	Lead 8 (bass+lead)	T116	Taiko Drum
T88	Pad 1 (new age)	T117	Melodic Tom
T89	Pad 2 (warm)	T118	Synth Drum
T90	Pad 3 (polysynth)	T119	Reverse Cymbal
T91	Pad 4 (choir)	T120	Guitar Fret Noise
T92	Pad 5 (bowed)	T121	Breath Noise
T93	Pad 6 (metallic)	T122	Seashore
T94	Pad 7 (halo)	T123	Bird Tweet
T95	Pad 8 (sweep)	T124	Telephone Ring
T96	FX 1 (rain)	T125	Helicopter
T97	FX 2 (soundtrack)	T126	Applause
T98	FX 3 (crystal)	T127	Drum kit
		T128	Drum kit

V. ACESSÓRIOS 2: Lista de ritmos

Rhythm Number	Name	Rhythm Number	Name
R000	80sPop	R035	American march
R001	16Beat pop	R036	March style
R002	8Ballad	R037	Tarante
R003	8Beat soul	R038	Funk soul
R004	70sRock	R039	Rock waltz
R005	Afro pop	R040	Piano bar
R006	Rap pop	R041	Jazz waltz1
R007	60sSoul	R042	Jazz waltz2
R008	70sSoul	R043	16Beat tune
R009	Funky soul	R044	Poka dance
R010	16Beat slide	R045	Waltz
R011	The twist	R046	Cha-cha
R012	British pop	R047	Rumba
R013	Hard rock	R048	Rock rap
R014	Fusion jazz	R049	Bullfight dance
R015	Funk slide	R050	Samba1
R016	Fusion slide	R051	Samba2
R017	Brisk rock1	R052	Tango1
R018	Brisk rock2	R053	Tango2
R019	Passionate rock	R054	Fox step
R020	Jazz rock	R055	Jazz waltz
R021	Fast gospel	R056	Argentine Tango
R022	Poka rock	R057	Italian Tango
R023	Rock billie	R058	Bossanoval
R024	Rock roll	R059	Shuffle1
R025	Rock cha-cha	R060	Shuffle2
R026	Rock classic	R061	House
R027	Rock slide	R062	Merengue
R028	Rock pop	R063	Salsa
R029	Early boca	R064	Disco Latin
R030	Poca pop	R065	Thailand
R031	Blues1	R066	Reggae1
R032	Blues2	R067	Salsa
R033	Blues3	R068	Indian improvisation
R034	Popular waltz	R069	Merengue

Rhythm Number	Name	Rhythm Number	Name
R070	Polka	R099	Disco foxtrot
R071	16Reggae	R100	Euro soul
R072	Slow rock1	R101	Disco funk1
R073	Slow rock2	R102	Disco funk2
R074	Slow soul5	R103	Jazz samba
R075	Jorpo	R104	Disco Party
R076	Lambada	R105	Popular Samba
R077	Love ballad	R106	Club dance
R078	Plena	R107	Modern blues
R079	China	R108	Melancholy Foxtrot
R080	Acid	R109	Mambo
R081	8Beat modern	R110	Disco soul
R082	Country folk	R111	Disco
R083	Love songs	R112	Cobmo
R084	City pop	R113	Swing beat
R085	Electronic pop	R114	Krump
R086	Auditory folk	R115	Band marche1
R087	Piano Ballads	R116	Band marche2
R088	soul8.mid	R117	Band marche3
R089	Rock folk	R118	Big band1
R090	Slow and light	R119	Big band2
R091	Similar ballad	R120	Wild pop
R092	Majestic pop	R121	Southern jazz
R093	Kinetic1	R122	Popular jazz
R094	Kinetic2	R123	Jazz band
R095	Funk disco	R124	Jazz club
R096	Saturday night	R125	Habanera
R097	Twist	R126	Bachata1
R098	Euro beat	R127	Bachata1

VI. ACESSÓRIOS 3: Lista de demos

Demo Number	Name	Demo Number	Name
D00	Jasmine	D15	Sweet honey
D01	Why are the flowers so red	D16	Susanna
D02	Butterfly Lovers	D17	Do-Re-Mi
D03	Entering a new era	D18	Moon River
D04	Girl of Alishan	D19	Mary has a little sheep
D05	Qinghai Tibet Plateau	D20	Hotels in the Pacific
D06	InThePlace PeachBlossom	D21	Crazy 1900
D07	Vox dance remix	D22	Family Restaurant
D08	Liuyang River	D23	Johnny the surfer
D09	Curvy Moon	D24	Sinbad hands
D10	Childhood	D25	New paradise
D11	Good days	D26	Happy birthday
D12	Go home often	D27	Carmen
D13	Night of grassland	D28	Short song
D14	Radiant	D29	Jingle bells

VII. Conservação do piano

1. Use toalhas macias e limpas para limpar o piano;
2. Deve ser bem coletado após o uso, não coloque o piano em local úmido e quente.

VIII. Precauções ao usar o piano elétrico

1. Não abra nenhuma parte do corpo do piano eletrônico;
2. Não coloque o piano em locais úmidos e quentes;
3. Não coloque o piano em locais com ondas fortes (rádio, TV), para não afetar o funcionamento do piano.

IX. Solução de problemas

1. Se o som sofrer alterações ou a tecla for inválida, reinicie o piano, restaure a configuração original;
2. Se a tensão da bateria estiver baixa, o som pode sofrer alterações ou as teclas podem se tornar inválidas.
3. Carregue no tempo certo.

X. Especificações do Produto

1. Tamanho do produto: 88 teclas L1234*210*67MM
2. Peso: 88 teclas 4,92 KG
3. Tensão de entrada: USB DC 5V